T-CSPW
（铜合金+石墨型）

● 滑动方向

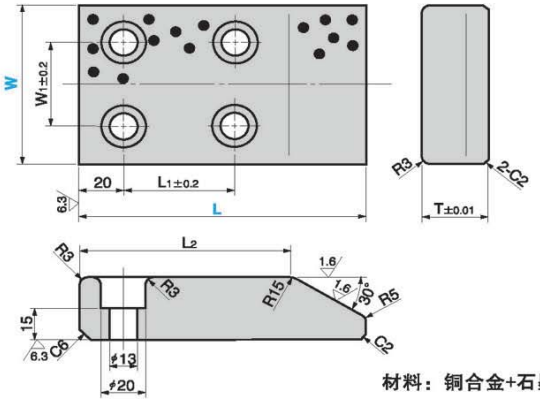

材料：铜合金+石墨

T-CSPS
（钢材型）

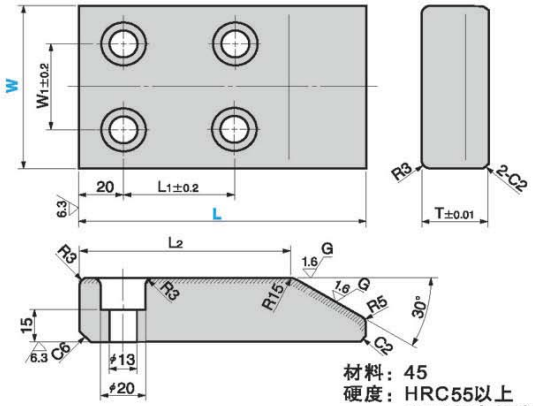

材料：45
硬度：HRC55以上
(阴影部高频淬火)

T-CMCSA

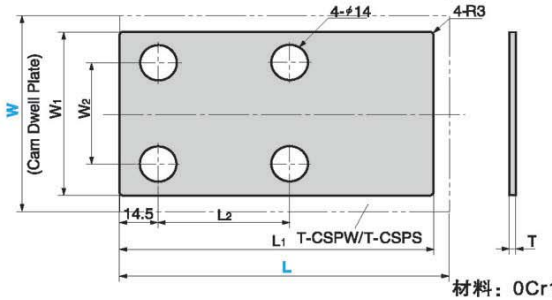

材料：0Cr18Ni9

T	W1	L1	L2	规格	W	L
30	40	50	95	T-CSPW T-CSPS	75	130*
45		45	90			150*
30	60	50	95		100	130*
45		45	90			150*
60						170
		75	120			200
30	85	50	95		125	130*
45		45	90			150*
60						170
		75	120			200
30	110	50	95		150	130*
45		45	90			150*
60						170
		75	120			200

订购举例

规格	W	–	L
T-CSPW	75	–	130

* L=130,150使用垫片，见下表

■ 垫板（T-CSPW/CSPS用）

W1	L1	W2	L2	规格	公称尺寸（斜楔导板） W	公称尺寸（斜楔导板） L	厚度 T
65	120	40	50	T-CMCSA	75	130	0.05 0.1
	140		45			150	
90	120	60	50		100	130	
	140		45			150	
115	120	85	50		125	130	
	140		45			150	
140	120	110	50		150	130	
	140		45			150	

订购举例

规格	W	–	L	–	T
T-CMCSA	75	–	130	–	0.1

注：本产品设有最低起订量，具体请联系营业部。